23452 ZONA FLAT-W

Czujnik ruchu PIR

5905339234520

ZONA FLAT-W

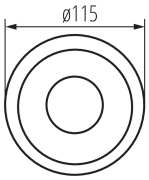

Kanlux ZONA FLAT to czujnik ruchu o maksymalnym zasięgu wykrywania ruchu 8m. Jego z kolei maksymalny horyzontalny kąt działania to 360 stopni. W czujniku ZONA masz możliwość regulowania czasu świecenia od 10s do 15min a także ustawienia poziomu natężenia oświetlenia otoczenia przy którym urządzenie będzie pracowało.

DANE OGÓLNE:

Kolor: biały
Miejsce montażu: do nadbudowania na suficie
Miejsce zastosowania: wewnątrz
Mikroprzerwa pomiędzy stykami przekaźnika: tak
Wysokość [mm]: 25
Średnica [mm]: 115

DANE TECHNICZNE:

Napięcie znamionowe [V]: 220-240 AC
Częstotliwość znamionowa [Hz]: 50
Klasa ochronności przed porażeniem elektrycznym: II
Materiał: tworzywo sztuczne
Zakres temperatury otoczenia, na którą może być narażony wyrób [°C]: 5÷25
Rodzaj czujnika: PIR
Rodzaj przyłącza: kostka przyłączeniowa
Zakres przekrojów stosowanych przewodów [mm²]: 0,75÷1,5
Czas działania czujnika [sekunda-minuta]: 10-15
kąt działania czujnika [°]: H360/V120
Maksymalny czas działania [min]: 15
Minimalny czas działania [s]: 10
Moc maksymalna [VA]: 2000
Nastawa poziomu natężenia oświetlenia, przy którym czujnik wykrywa ruch [lx]: 3-2000
Stopień IP: 20
Zasięg czujnika [m]: max 8

DANE LOGISTYCZNE:

Jednostka miary: sztuka
Jak pakowane: 50
Ilość sztuk w opakowaniu pośrednim: 1

23452 ZONA FLAT-W

Czujnik ruchu PIR

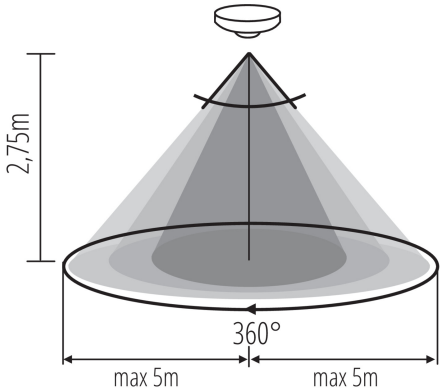

Ilość sztuk w opakowaniu zbiorczym : 50
Masa jednostkowa netto [g] : 110
Gramatura [g] : 158.8
Waga sztuki brutto [g] : 150
Długość opakowania jednostkowego [cm]: 12
Szerokość opakowania jednostkowego [cm]: 3.5
Wysokość opakowania jednostkowego [cm]: 12.5
Waga kartonu [kg] : 7.94
Szerokość kartonu [cm]: 22
Wysokość kartonu [cm]: 27
Długość kartonu [cm]: 62.5
Objętość kartonu [m³] : 0.037125

INFORMACJE DODATKOWE:

- maksymalny zasięg wykrywania ruchu wynoszący 8m
- maksymalny horyzontalny kąt działania czujnika ruchu wynoszący 360°
- możliwość regulacji czasu świecenia od 10s do 15min
- możliwość ustawienia poziomu natężenia oświetlenia otoczenia, przy którym urządzenie pracuje
- wykrywanie ruchu 0.6-1.5m/s
- maksymalny wertykalny kąt działania czujnika ruchu wynoszący 120°